aquabrass

stringG 17714

robinet de lavabo monotrou

CARACTÉRISTIQUES

Laiton massif
Débit d'eau aéré
3 aérateurs encastrés, à 0.5 gpm chacun
Levier monocommande de type joystick
Drain pop-up à pression avec trop-plein # ABDR00699
Cartouche en céramique
Raccordement 3/8"

FINIS

Standard
Chrome poli (pc)

GARANTIE

Résidentielle : Garantie à vie limitée au premier acheteur
Commerciale : 2 ans
(la garantie complète est disponible sur www.aquabrass.com/garantie)

SPÉCIFICATIONS

Projection totale : 7 1/4"
Projection c.c. du bec : 5 7/8"
Hauteur totale : 5 5/8"
Débit : 1.5 gpm
Perçage : 1 3/8"
Épaisseur du comptoir : 1 3/8"

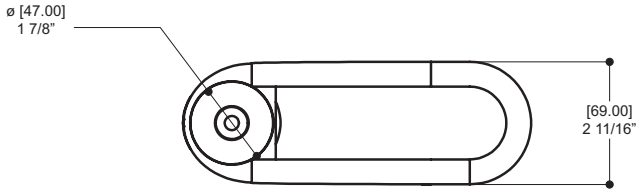

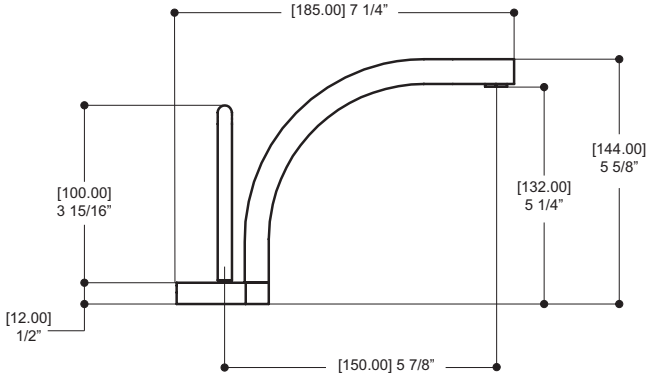

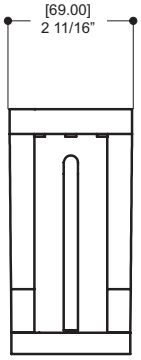

Détails des produits et spécifications peuvent être modifiés sans préavis. Contacter tech@aquabrass.com pour tout soutien technique, demande de pièces ou autre information.