AQUABRASS

madison 86N85

robinet de bain au sol avec douchette

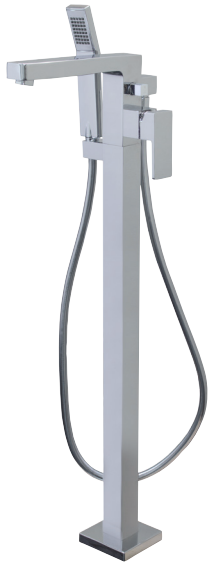

CARACTÉRISTIQUES

Laiton massif
Cartouche à pression équilibrée
Débit d'eau aéré
Douchette carrée à une fonction
Douchette avec boyau en laiton tressé de 5'
Déviateur situé sur le côté du bec
Raccordement 1/2"
Système du connecteur "Easy fit"

FINIS

Standard
Chrome Poli (PC)
Nickel Brossé (BN)
Electro Black (EBK)

GARANTIE

Résidentielle: garantie à vie limitée au premier acheteur
Commerciale: 2 ans
(la garantie complète est disponible sur www.aquabrass.com/garantie)

SPÉCIFICATIONS

Projection totale : 10 1/4"
Projection c.c. du bec : 8 1/2"
Hauteur totale : 34 1/4"
Débit (bec) : 4.5 gpm
Débit (douchette) : 2.5 gpm
Perçage : 1 3/8"

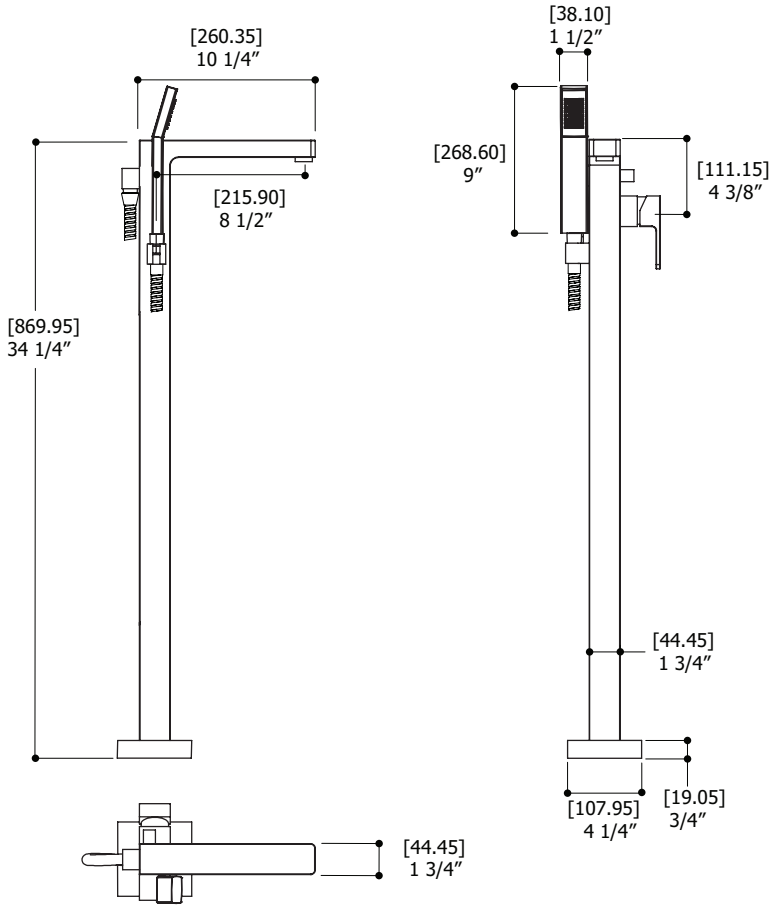

Aquabrass ne peut pas être tenu responsable d'éventuelles omissions ou erreurs techniques ou typographiques contenues dans ce document et se réserve le droit d'y faire des changements sans préavis.

Dernière révision : 08/11/2021