AQUABRASS

CC08BC

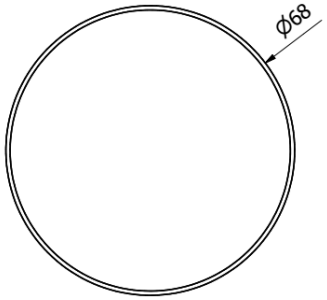

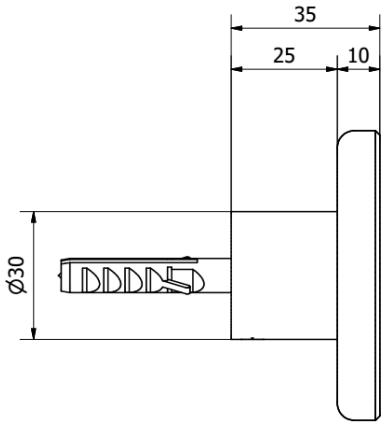

Description du produit

Crochet mural

diamètre : 2 11/16"
projection totale : 1 3/8"

FINIS
Standard
Chrome poli (pc)

Sur mesure
15 finis sur mesure disponible
(pour plus d'information, demander conseil à votre détaillant

Aquabrass ne peut pas être tenu responsable d'éventuelles omissions ou erreurs techniques ou typographiques contenues dans ce document et se réserve le droit d'y faire des changements sans préavis.
Dernière révision : 18/12/2019

AQUABRASS

ELENCO PARTI			
ELEM	CODICE	DESCRIZIONE	QT
1	AQ0014956	Marmo per gancio Ø68 H10	1
2	AC0012537	Supporto marmo Ø30 H30	1
3	AQ0013370	Grano inox M6x5 p.c.	1
4	AQ0010626	Vite per tassello Ø4 L50	1
5	AC0012536	Inserto a muro Ø20 H12	1
6	AQ0010660	Tassello Ø8 L40	1

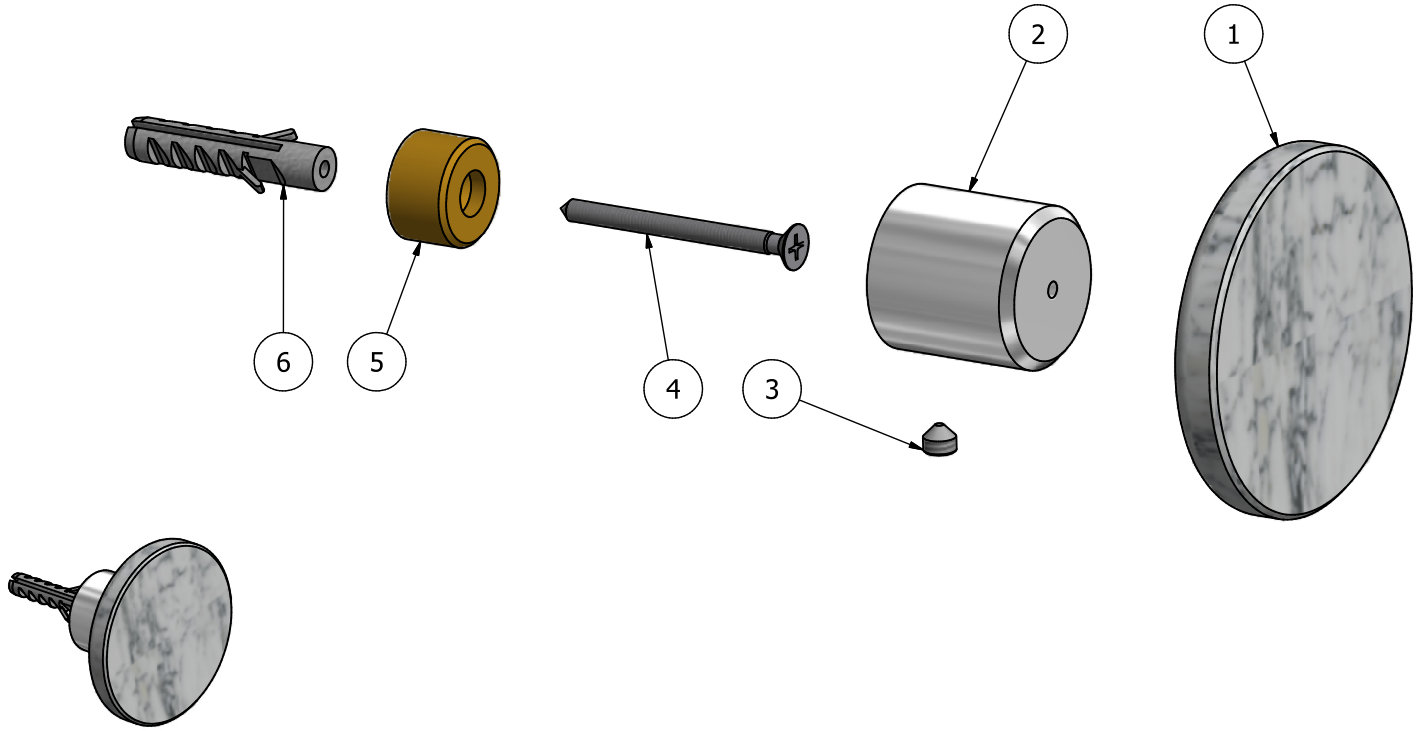

Aquabrass ne peut pas être tenu responsable d'éventuelles omissions ou erreurs techniques ou typographiques contenues dans ce document et se réserve le droit d'y faire des changements sans préavis.

Dernière révision : 18/12/2019