AQUABRASS

Fiche technique de la robinetterie de douche
SF-T-02

AQUABRASS

T-12005

valve thermostatique TURBO avec 5 valves d'arrêt

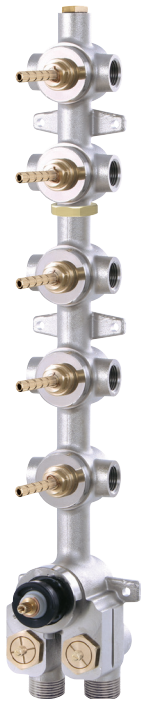

CARACTÉRISTIQUES

Cartouche thermostatique à haute performance

Entrées d'eau universelles pour raccordements 3/4" et 1/2" (filetage femelle pour le raccordement 1/2" et filetage mâle pour le 3/4")

Valves de service réversibles avec filtre et mécanisme d'arrêt optimisé

Brut de valve en laiton massif plaqué nickel de fabrication italienne et cartouche thermostatique Vernet

Sortie de la valve d'arrêt : raccordement à droite, à gauche ou des deux côtés simultanément

Conçu pour être installé verticalement ou verticalement

Capuchon NPT amovible sur la sortie du dessus pour raccorder une valve d'arrêt indépendante **(#1206)** ou un déviateur avec arrêt **(#61934)** additionnels

débit d'eau : 12 gpm à 45 psi

GARANTIE

Résidentielle : Garantie à vie limitée au premier acheteur
Commerciale : 2 ans
(la garantie complète est disponible sur www.aquabrass.com/garantie)

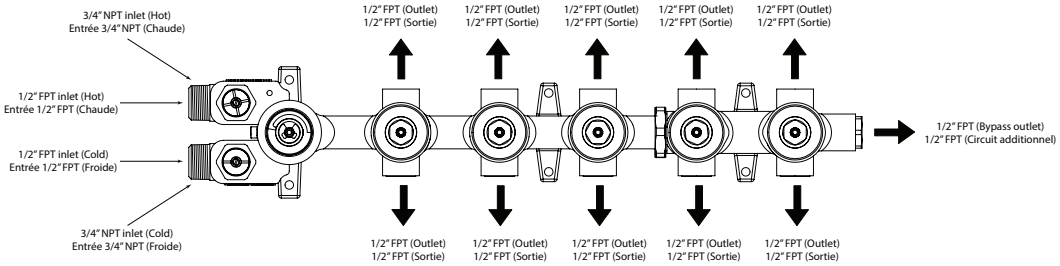

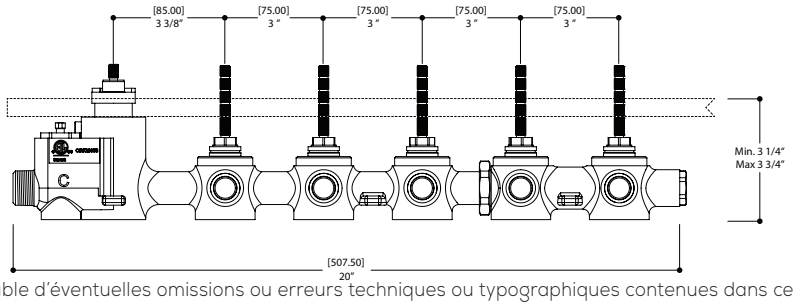

Aquabrass ne peut pas être tenu responsable d'éventuelles omissions ou erreurs techniques ou typographiques contenues dans ce document et se réserve le droit d'y faire des changements sans préavis.

AQUABRASS

SRH3595L

ensemble décoratif carré / rond

CARACTÉRISTIQUES

Thermostat situé sur la gauche
Plaque en laiton massif
Poignées incluses

FINIS

Standard
Chrome poli (pc)
Nickel brossé (bn)
Electro black (ebk)
Brushed gold (bgd)

Finis sur mesures disponible

GARANTIE

Résidentielle : Garantie à vie limitée au premier acheteur
Commerciale : 2 ans
(la garantie complète est disponible sur www.aquabrass.com/garantie)

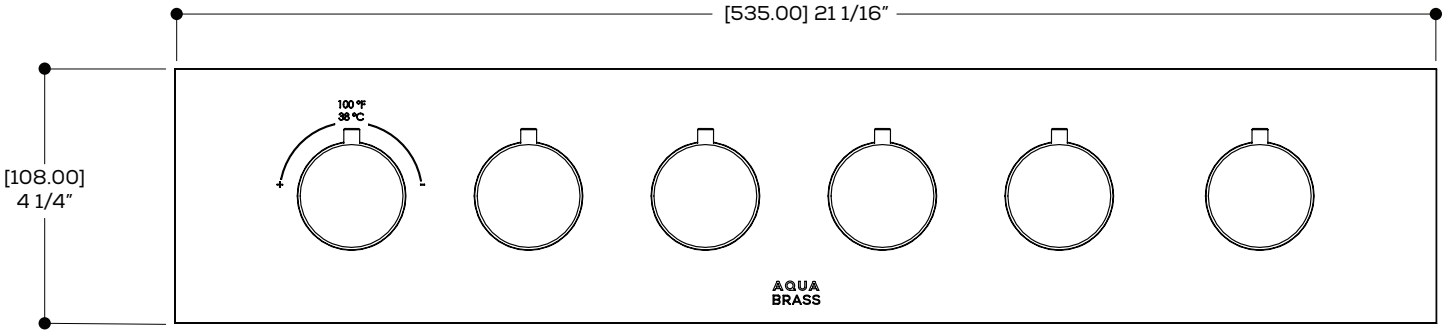

Aquabrass ne peut pas être tenu responsable d'éventuelles omissions ou erreurs techniques ou typographiques contenues dans ce document et se réserve le droit d'y faire des changements sans préavis.

AQUABRASS

cura 922

tête de pluie encastrée de 22" x 15"

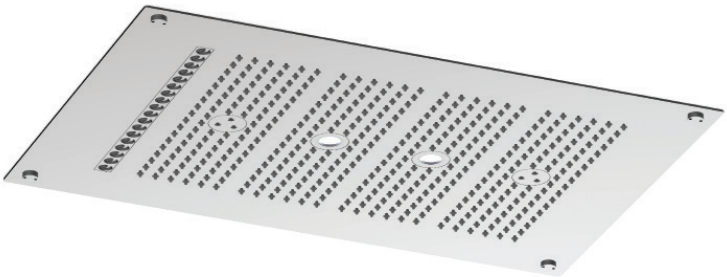

CARACTÉRISTIQUES

3 fonctions : pluie, brume, chute de pluie

Chromathérapie - 16 teintes de couleur diffusées par 2 ampoules LED RGB

Panneau de commande mural (3 fonctions)

Acier inoxydable

Valve thermostatique avec 3 valves d'arrêt requise

Débit d'eau : 2.5 gpm

3 FONCTIONS

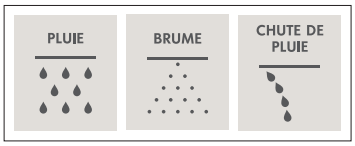

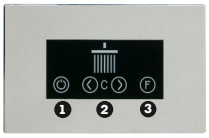

Panneau de commande

Chromathérapie - 16 teintes de couleur

INCLUS AVEC CURA 922 :

panneau de commande

1 bouton de mise en marche / arrêt

2 sélection de couleur

3 sélection de la chromathérapie (rotation de couleur, palette de couleurs, bouton de mise en marche / arrêt)

FINI

Acier inoxydable poli (pss)

GARANTIE

Residentielle / commerciale: 2 ans
(la garantie complète est disponible sur www.aquabrass.com/garantie)

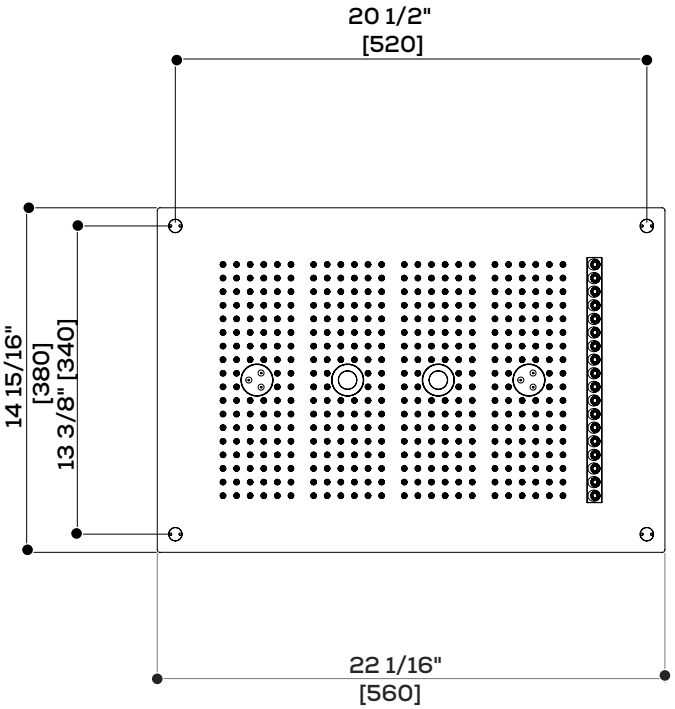

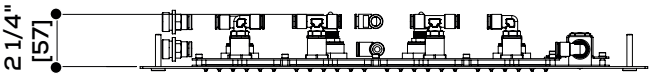

Aquabrass ne peut pas être tenu responsable d'éventuelles omissions ou erreurs techniques ou typographiques contenues dans ce document et se réserve le droit d'y faire des changements sans préavis.

AQUABRASS

chute 2581

chute d'eau murale encastrée

1 JET

CARACTÉRISTIQUES

Fonction : cascade
Acier inoxydable
Chute en cascade 7" de large
Raccordement 1/2" mâle

Largeur : 121/4" - Hauteur : 63/16"
Débit : 2.5 gpm

FINIS

Standard
Chrome poli (pc)
Nickel brossé (bn)
Electro black (ebk)
Or brossé (bgd)

GARANTIE

Résidentielle : Garantie à vie limitée au premier acheteur
Commerciale : 2 ans
(la garantie complète est disponible sur www.aquabrass.com/garantie)

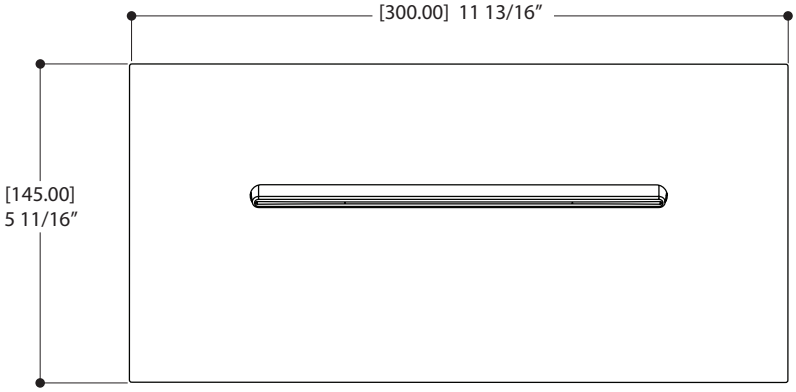

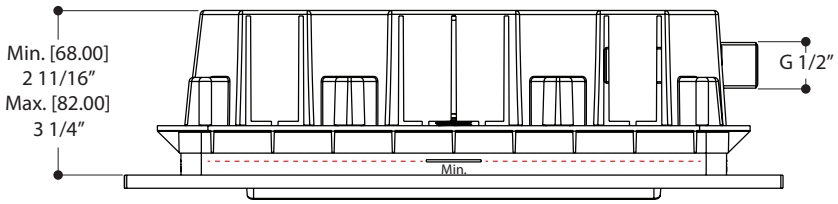

Aquabrass ne peut pas être tenu responsable d'éventuelles omissions ou erreurs techniques ou typographiques contenues dans ce document et se réserve le droit d'y faire des changements sans préavis.

AQUABRASS

12784

rail de douche complet

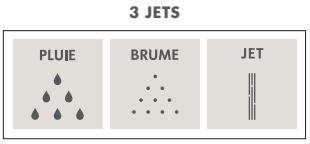

CARACTÉRISTIQUES

Rail carré avec curseur réglable et orientable
3 jets (bouton-poussoir): pluie, brume, jet
Boyau tressé étirable de 5' à 6'

Débit : 2.5 gpm
Hauteur : 31 1/2"

FINIS

Standard
Chrome poli (pc)
Nickel brossé (bn)
Electro black (ebk)

GARANTIE

Résidentielle : Garantie à vie limitée au premier acheteur
Commerciale : 2 ans
(la garantie complète est disponible sur www.aquabrass.com/garantie)

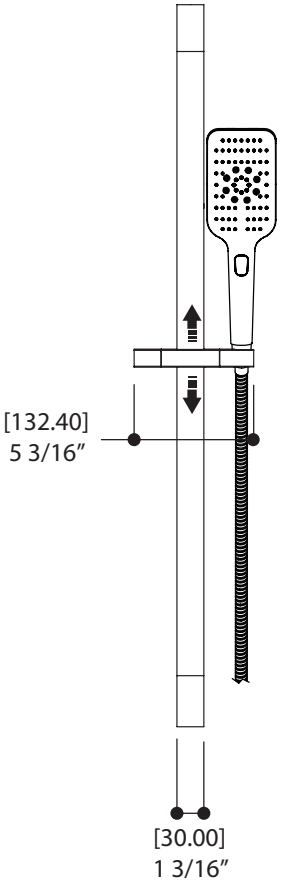

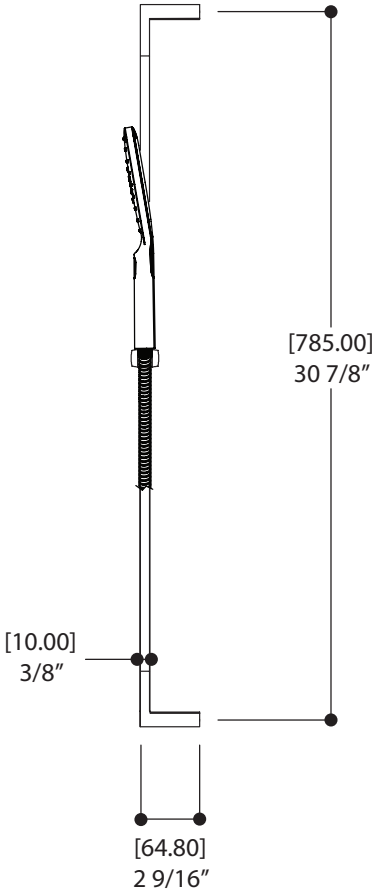

Aquabrass ne peut pas être tenu responsable d'éventuelles omissions ou erreurs techniques ou typographiques contenues dans ce document et se réserve le droit d'y faire des changements sans préavis.

Dernière révision : 09/10/2019

AQUABRASS

sortie murale ajustable 1408

carrée

CARACTÉRISTIQUES

Isolation thermique
Ajustement de la garniture de 5/8″ à l'installation du coude de raccordement
Raccordement 1/2″ femelle NPT

FINIS

Standard
Chrome poli (pc)
Nickel brossé (bn)
Sur mesure
15 finis sur mesure disponibles
(pour plus d'information, demander conseil à votre détaillant)

GARANTIE

Résidentielle : Garantie à vie limitée au premier acheteur
Commerciale : 2 ans
(la garantie complète est disponible sur www.aquabrass.com/garantie)

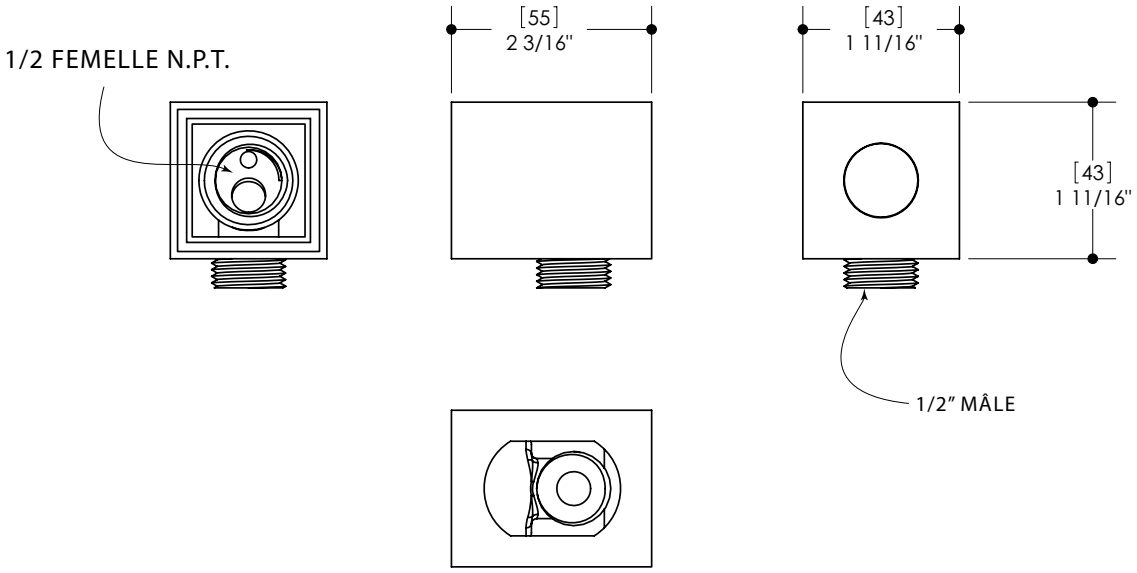

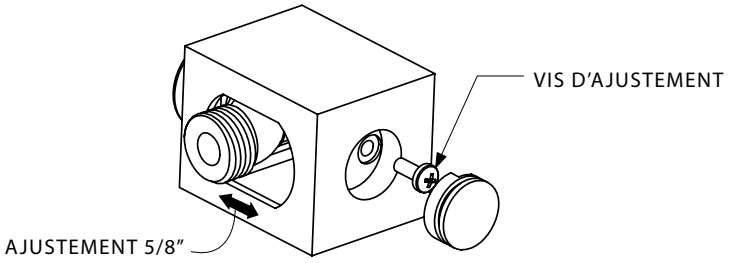

Détails des produits et spécifications peuvent être modifiés sans préavis. Contacter tech@aquabrass.com pour tout soutien technique, demande de pièces ou autre information.

AQUABRASS

sortie murale ajustable 1408

carrée

SCHÉMA DES PIÈCES

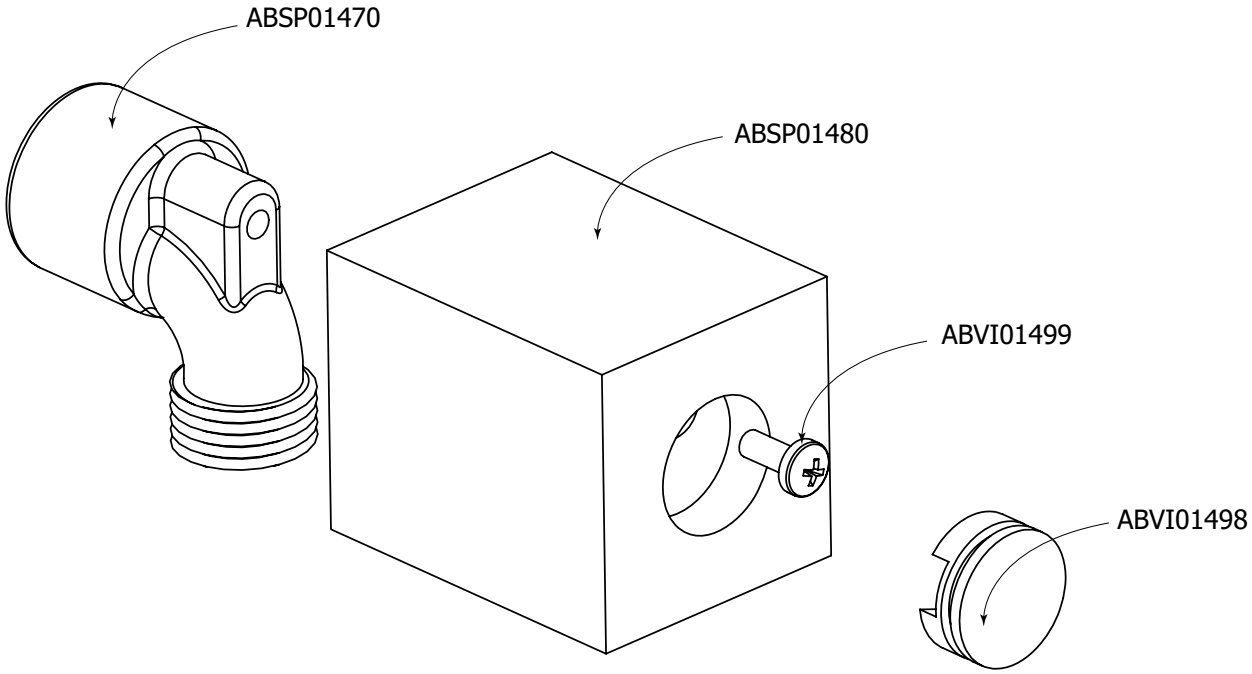

Détails des produits et spécifications peuvent être modifiés sans préavis. Contacter tech@aquabrass.com pour tout soutien technique, demande de pièces ou autre information.