AQUABRASS

bec de bain 11812

bec de bain rond de 7″

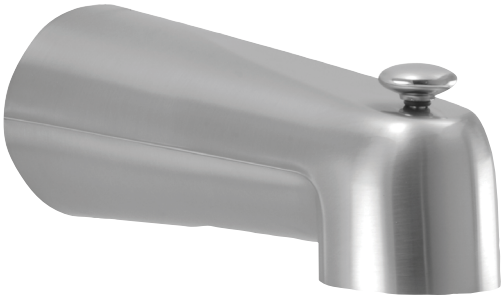

CARACTÉRISTIQUES

Laiton massif
Avec inverseur
Raccordement 1/2″ slip-fit

FINIS

Standard
Chrome poli (pc)
Nickel brossé (bn)
Sur mesure
15 finis sur mesure disponible
(pour plus d'information, demander conseil à votre détaillant)

GARANTIE

Résidentielle : Garantie à vie limitée au premier acheteur
Commerciale : 2 ans
(la garantie complète est disponible sur www.aquabrass.com/garantie)

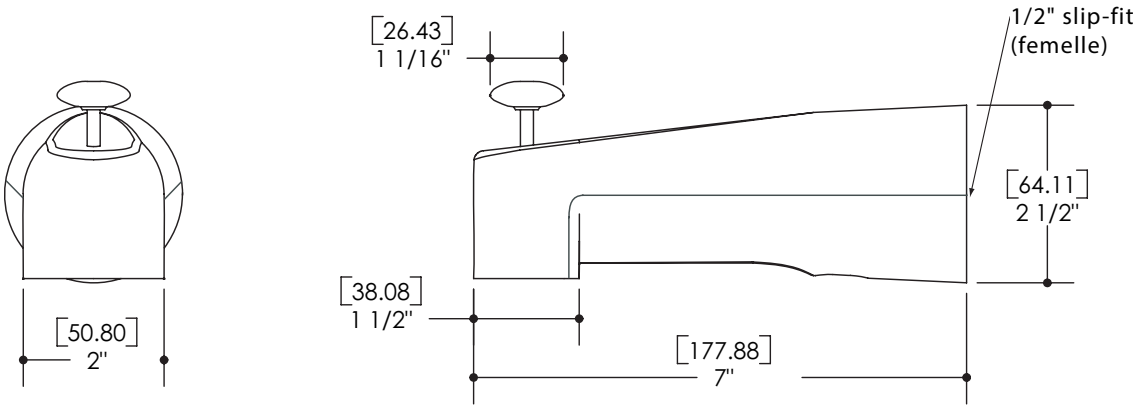

Détails des produits et spécifications peuvent être modifiés sans préavis. Contacter tech@aquabrass.com pour tout soutien technique, demande de pièces ou autre information.