aquabrass

belmont 7829

robinet de lavabo mural 8" c.c.

CARACTÉRISTIQUES

Laiton massif
Débit d'eau aéré
Raccordement 1/2" NPT

FINIS

Standard
Chrome poli (pc)
Nickel brossé (bn)
Sur mesure
19 finis sur mesure disponible
(pour plus d'information, demander conseil à votre détaillant)

GARANTIE

Résidentielle : Garantie à vie limitée au premier acheteur
Commerciale : 2 ans
(la garantie complète est disponible sur www.aquabrass.com/garantie)

SPÉCIFICATIONS

Projection totale : 9 1/4"
Projection c.c. du bec : 8 11/16"
Total faucet height: 2 5/8"

Débit : 1.5 gpm

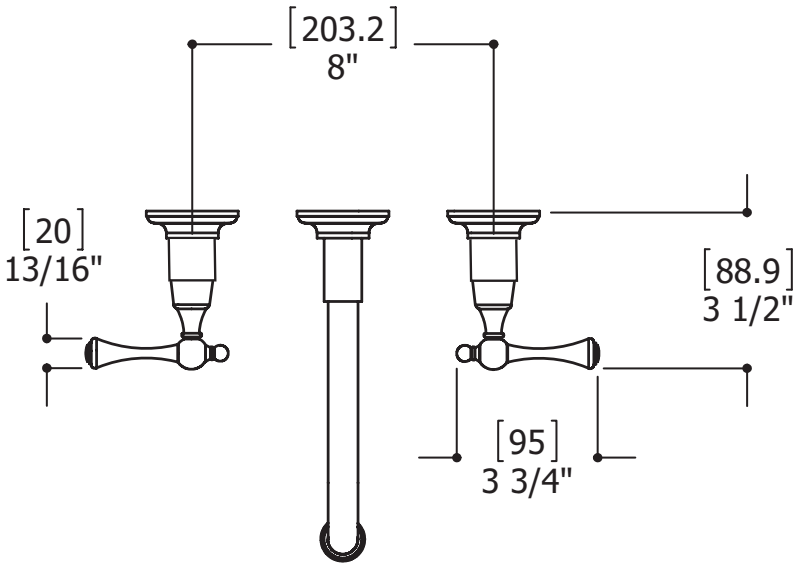

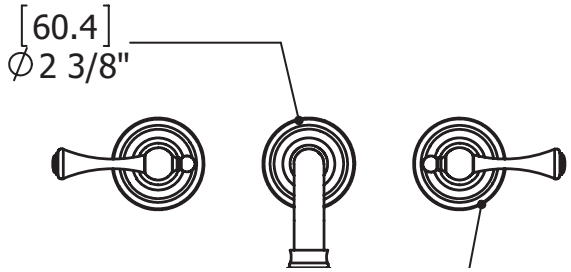

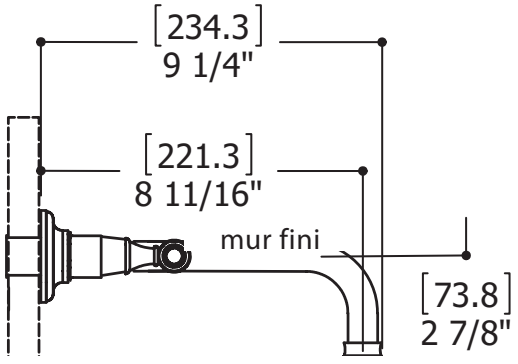

Détails des produits et spécifications peuvent être modifiés sans préavis. Contacter tech@aquabrass.com pour tout soutien technique, demande de pièces ou autre information.