aquabrass

regency 7318

robinet de bain 4 morceaux avec douchette

CARACTÉRISTIQUES

Laiton massif
Débit d'eau aéré
Douchette à une fonction
Boyau tressé de 5' dissimulé
Déviateur sur le robinet
Cartouche en céramique # chaud ABCA30911 froid ABCA30921
Raccordement 1/2"

FINIS

Standard
Chrome poli (pc)
Nickel brossé (bn)
Sur mesure
19 finis sur mesure disponible
(pour plus d'information, demander conseil à votre détaillant)

GARANTIE

Résidentielle : Garantie à vie limitée au premier acheteur
Commerciale : 2 ans
(la garantie complète est disponible sur www.aquabrass.com/garantie)

SPÉCIFICATIONS

Projection totale : 10 5/8"
Projection c.c. du bec : 8 3/8"
Hauteur totale : 8 1/4"

Débit (bec) : 11 gpm
Débit (douchette) : 2.5 gpm
Perçage : 1 3/8"
Épaisseur du comptoir : 1 3/8"

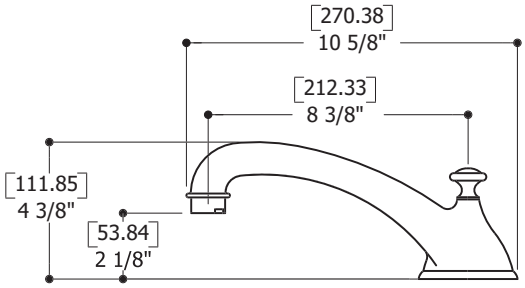

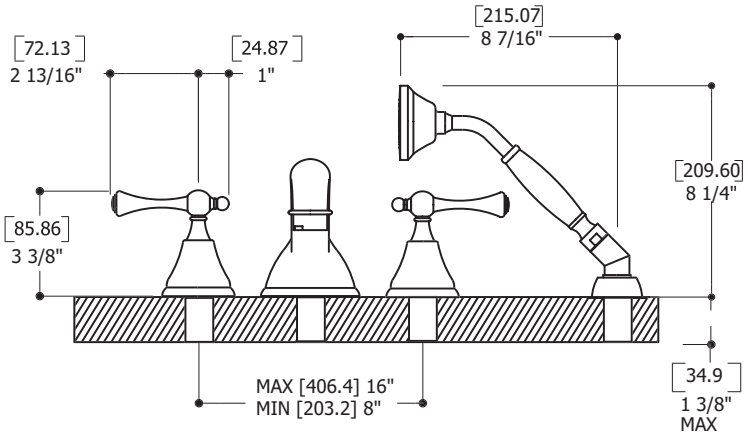

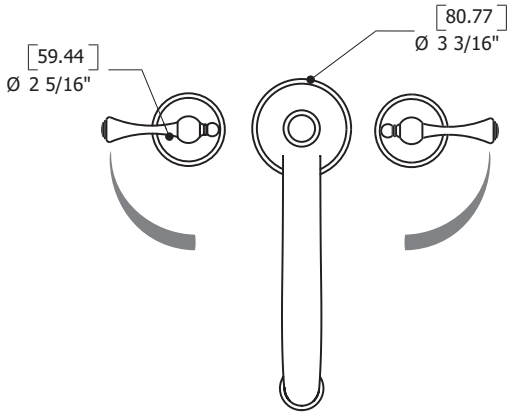

Détails des produits et spécifications peuvent être modifiés sans préavis. Contacter tech@aquabrass.com pour tout soutien technique, demande de pièces ou autre information.